Yuwell YU612 sengebord

Brugsanvisning: samling, brug og sikkerhed

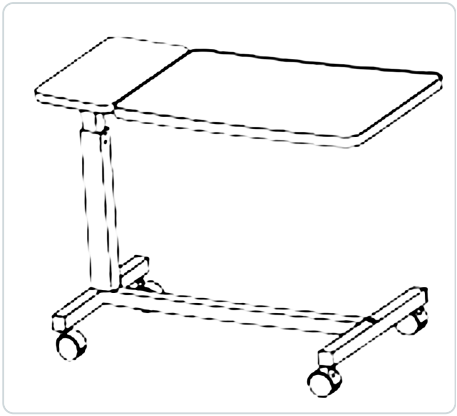

Sengebordet har en stor bordplade, som du kan hæve, sænke og vinkle, og en lille fast plade ved siden af til fx et glas, briller eller en telefon. Bordet står på fire hjul, og to af dem har bremse.

Læs hele brugsanvisningen, før du samler bordet, og gem den.

Højde	760–1170 mm
Maks. belastning	22 kg, jævnt fordelt
Brug	Kun indendørs
Levetid	5 år (ikke skrøbelige dele og sliddele)

Vigtigst af alt: fjederen er spændt

Bordet hæves af en kraftigt spændt fjeder inde i søjlen. **Fjern ikke den sorte skrue (13) på søjlen, før bordet er helt samlet og står på hjulene**, dvs. i trin 9. Fjern aldrig den forkromede skrue mærket ”Do Not Remove”.

1. Før du går i gang

Du skal bruge

- En 16 mm gaffelnøgle eller topnøgle til boltene i stellet.
- Et plant underlag til bordpladerne, gerne med et tæppe eller pap under, så pladerne ikke bliver ridset.

Brug ikke skruemaskine eller andet elværktøj, og spænd ikke skruer og bolte for hårdt.

Tjek, at alt er der

Pak ud, og sammenlign delene med listen nedenfor. Den sorte skrue (13) og udløserstangen (15) sidder allerede i søjlen, så dem skal du ikke lede efter blandt de løse dele. Den forkromede skrue (14) ligger i posen med skruer. Gem den til trin 9.

Dele

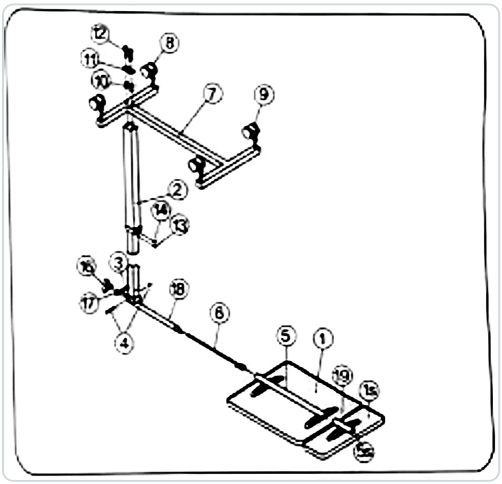

Sprængskitse: tallene er delenes numre

1 Stor bordplade
1s Lille bordplade
2 Søjle (det lodrette ben)
3 Udløserhåndtag (til at sænke)
4 Bolt og møtrik, 1/4"-20 × 2 1/8"
5 Monteringsrør under den store plade
5s Monteringsrør under den lille plade
6 Inderrør
7 Stel
8 Hjul med bremse, 2 stk.
9 Hjul uden bremse, 2 stk.
10 Boltbøsninger, 2 stk.
11 Boltplade
12 Bolte 3/8"-15 × 2", 2 stk.
13 Sort skrue (sidder i søjlen)
14 Forkromet skrue (erstatter 13)
15 Udløserstang (sidder i søjlen)
16 Trekantet greb (til vinkling)
17 Afstandsstykke
18 Yderrør
19 Fingerskrue

2. Samling

I trin 1–7 ligger bordet på hovedet. Du vender det først i trin 8.

1 Læg de to bordplader (1 og 1s) **med bunden i vejret** på underlaget, så monteringsrørene (5 og 5s) vender opad.

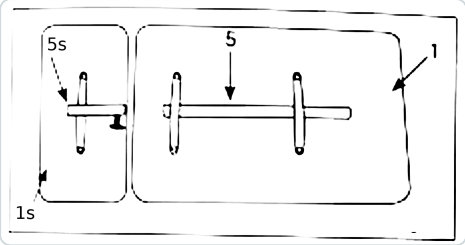

Billede til trin 1

2 Tag søjlen (2). Sæt udløserhåndtaget (3) øverst på udløserstangen, og fastgør det med bolten og møtrikken (4).

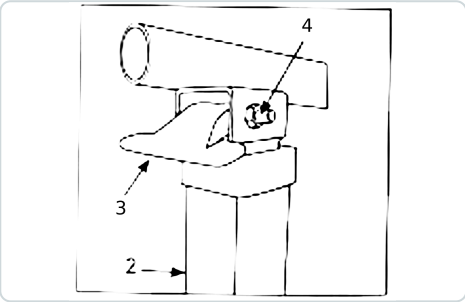

Billede til trin 2

3 Skru det trekantede greb (16) af, og tag afstandsstykket (17) af. Træk inderrøret (6) ud af yderrøret (18).

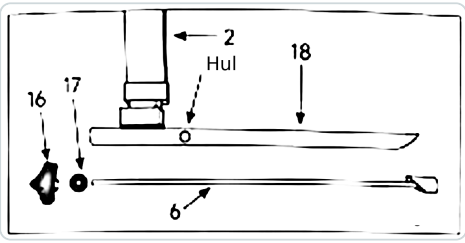

Billede til trin 3

4

1. Før yderrøret (18) på søjlen gennem monteringsrøret (5s) på den lille plade (1s).
2. Før derefter yderrøret videre gennem monteringsrøret (5) på den store plade (1).
3. Før inderrøret (6) gennem monteringsrøret (5).
4. Spænd fingerskruen (19) i hullet i yderrøret (18).

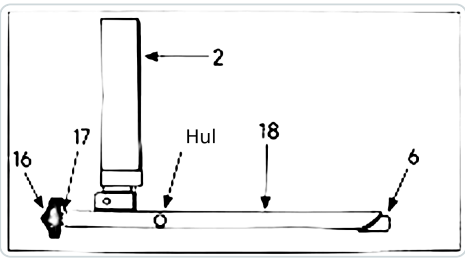

Billede til trin 4

5 Sæt afstandsstykket (17) og det trekantede greb (16) på igen, og spænd grebet.

6 Sæt hjulene i stellet (7):

- de to hjul **med bremse** (8) i den ende, der har to huller, altså den ende, der skal sidde mod søjlen
- de to hjul **uden bremse** (9) i den anden ende.

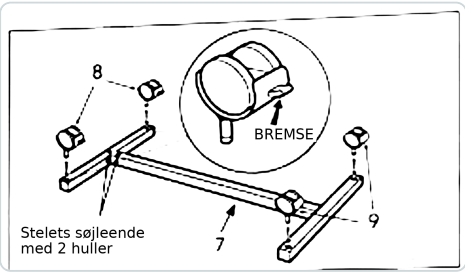

Billede til trin 6

7 Vend stellet (7) på hovedet, og sæt de to boltbøsninger (10) i. Før de to bolte (12) gennem boltpladen (11) og ind i boltbøsningerne. Placér stellet over søjlen (2), og skru boltene i søjlens nederste ende. Spænd med 16 mm-nøglen.

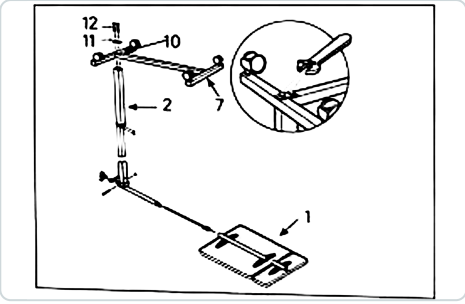

Billede til trin 7

8 Vend bordet rigtigt, og stil det på hjulene.

9 **Gør dette trin til sidst.** Ellers kan fjedermekanismen tage skade.

1. Fjern den sorte skrue (13) i kraven på søjlen (2). Den er mærket ”Remove for Assembly”.
2. Skru den forkromede skrue (14) fra posen med skruer i samme hul.
3. Fjern **ikke** den forkromede skrue mærket ”Do Not Remove”.

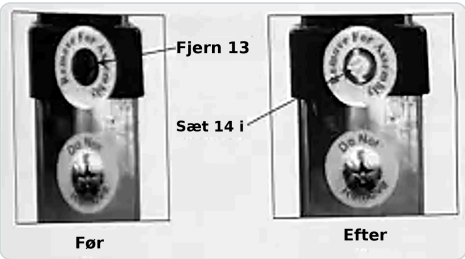

Billede til trin 9

Nu er bordet klar. Prøv at hæve og sænke pladen et par gange, før du stiller noget på den.

3. Sådan bruger du bordet

Hæve pladen

Tryk let opad et vilkårligt sted under bordpladen, til den har den rette højde.

Sænke pladen

Klem udløserhåndtaget (3) op mod pladen, og tryk samtidig pladen ned **ved søjlen** til den rette højde. Slip håndtaget, så låser søjlen i den højde. Tryk ikke på pladens fjerne ende, den der er længst fra søjlen.

Vinkle pladen

Drej det trekantede greb (16) mod uret, så det løsnes. Indstil vinklen, og spænd grebet med uret. Kun den store plade kan vinkles. Den lille plade (1s) er altid vandret.

Flytte og parkere

Rul bordet på plads, og lås bremserne på de to hjul ved søjlen (8), når bordet skal stå stille. Løsn dem, før du flytter bordet igen.

4. Sikkerhed

- Læg højst **22 kg** på bordet, og fordel vægten jævnt. Hav bordet i den laveste højde, der passer dig, så står det mest stabilt. Overbelastning kan få bordet til at gå i stykker og give alvorlige skader.
- Bordet er til at læse, spise og have små ting inden for rækkevidde, fx briller, telefon eller bøger.
- Bordet må **ikke** bruges som støtte, når du går, sætter dig eller rejser dig, til at forhindre eller tage imod et fald, til at ligge på eller til at flytte personer eller ting.
- Stil ikke elektriske apparater på bordet, fx tv, computerskærm eller kaffemaskine. Brug det ikke nær åben ild eller stærk varme.
- Bordet er beregnet til indendørs brug med en hjælper i nærheden. Stil det i et tørt og ventileret rum med plant gulv.

- Tjek før hver brug, at bordet er helt, og at ingen skruer eller dele sidder løst. Brug ikke bordet, hvis det er beskadiget eller vakler, og byg det aldrig om.
- Er du i tvivl om, hvorvidt bordet passer til dig eller den, du hjælper, så spørg sundhedspersonalet.

5. Hvis noget ikke virker

Pladen kan ikke sænkes
Klem udløserhåndtaget (3) helt op mod pladen, mens du trykker ned ved søjlen.

Den vinklede plade glider
Spænd det trekantede greb (16) med uret.

Bordet vakler eller ruller væk
Tjek, at boltene i stellet er spændt, og at bremserne på hjulene (8) er låst. Vakler bordet stadig, så stop med at bruge det, og kontakt Spagat.

6. Vedligeholdelse, bortskaffelse og symboler

Tør bordet af med en blød, tør klud. Tjek af og til, at skruer og bolte sidder fast. Følg de lokale regler, når bordet skal bortskaffes.

Glas: skrøbeligt	Pile opad: denne side op	Paraply: opbevares tørt
Genbrugssymbol: kan genbruges	Fabrik: producent	Fabrik med kurve: fremstillingsdato
EC REP: repræsentant i EU	SN: serienummer	MD: medicinsk udstyr
Bog med i: læs brugsanvisningen	CE: CE-mærket	

Producent
Jiangsu Yuyue Medical Equipment & Supply Co., Ltd.
No.1 Baisheng Road Development Zone, Danyang, Jiangsu 212300, Kina · www.yuwell.com

Repræsentant i EU
Metrax GmbH, Rheinwaldstr. 22, 78628 Rottweil, Tyskland

Dansk brugsanvisning: Spagat (spagat.eu), november 2026. Bygger på producentens brugsanvisning til YU612, udgave 2025-08. Producenten kan ændre specifikationer og udførelse uden varsel.

Ifølge producenten holder fjederen til 3.000 højdejusteringer.